Beston®

管道温湿度传感器
用户手册
CW-2000系列

1、产品介绍

●CW-2000系列管道温度传感器，采用进口高可靠性模拟检测探头及特殊设计的高稳定模拟转换电路。
●适用于测量水路管道温度的自控系统及其它冷热水的监视测量。

2、规格参数

供电	24VDC
量程	0℃～50℃　　0℃～100℃ 用户可自设量程
精度	0℃～50℃　　±0.5℃ 0℃～100℃　±1℃
输出信号	电压型：DC0～10V 电流型：4～20mA
电缆线规	≤1.0mm² RVVP3X1.0(电压电流)RVVP2X1.0(电阻) 电流输出为三线制，必须接地
密封锁头	M16
防护等级	IP42

3、型号参数

类别	温度测量范围	温度信号输出	工作电压
CW-2000T-1K	-50～+100℃	PT1000	NONE
CW-2000T-100		PT100	
CW-2000T-10K	-20～+70℃	NTC10K	
CW-2000T-10K-3		NTC10K-3	
CW-2000T-20K		NTC20K	
CW-2000T-20K-3		NTC20K-3	
CW-2000TA/050	0～50℃ or 0～100℃	0～10V	DC 24V
CW-2000TB3/050	0～50℃ or 0～100℃	4～20mA	

4、接线

●跳线设置
　电压型、电流型：电路板上有3组跳线设置J1、J2、J6。
J1与客户无关，用户不得擅自短路，否则可能造成电路永久性损坏，
J2是预留的LCD显示功能，尚未开通，用户勿动。
J6用于选择传感器的温度量程。
设置方法
J6两针插座断开时量程为0～50℃（出厂设置）；
J6 两针插座用跨接套短路连接时量程为0～100℃。
按键设置：变送输出型三个按键“Set、+、-”用于厂内生产线输出校准，用户勿动。

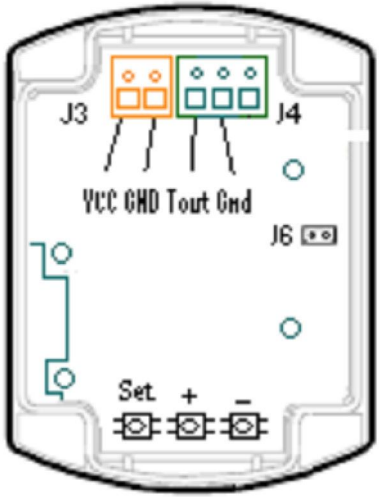

温度电压型

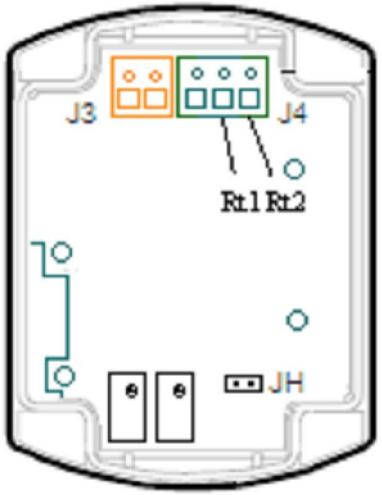

温度电阻型

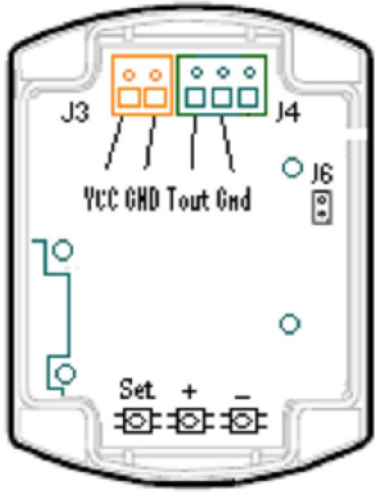

温度电流型

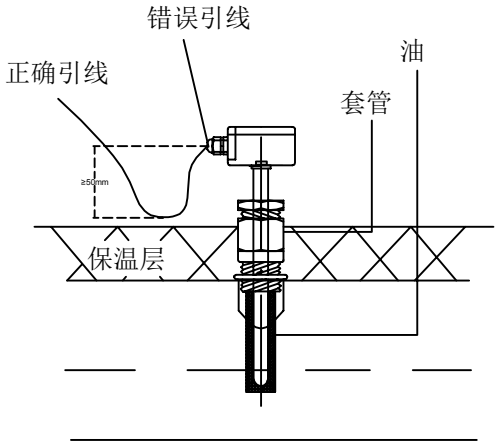

安装示意图

●接线端子
　接线端子:J3(橙)，J4(绿)，并列于电路板正上方，从左向右标识：J3 的 VCC，GND 端，供有温度变送输出的型号接入相应的工作电源见下表
端子接线示意图：

类别	特征	输出信号分类	型号	端子接线示意图
温度	电阻无源输出	T:PT NTC	CW-2000T-1K	1 2 3 4 5 RT1 RT2
			CW-2000T-100	
			CW-2000T-10K	
			CW-2000T-10K-3	
			CW-2000T-20K	
			CW-2000T-20K-3	
	变送	T:0～10V	CW-2000TA/050	1 2 3 4 5 VCC GND Tout
		T:4～20mA	CW-2000TB3/050	
端子接线图说明：（1）：（2）				

5、注意事项

●传感器必须安装在方便进入调试或维修服务的地方；
●为确保设备防护效果，传感器安装时电缆接入口应朝下。如现场条件不允许，则必须保证引线的最低点低于接入口5CM以上。见安装图.
●探头管头部浸入水管的深度应达到水管内径中心位置。

6、警告

因安装及防护不当导致的产品损坏均不在产品保修范围内。

7、修理与更换

不可进行现场修理，如出现异常情况，请您与我们及时联系。如需修理和更换，请提供尽可能详细的故障说明，自动维修会导致原厂不予维修服务。

8、特别说明

a.为保证测量精度，应每年对传感器校验一次。
b.如遇选型问题可向本公司咨询。
c.本说明书最终解释权归本公司所有。
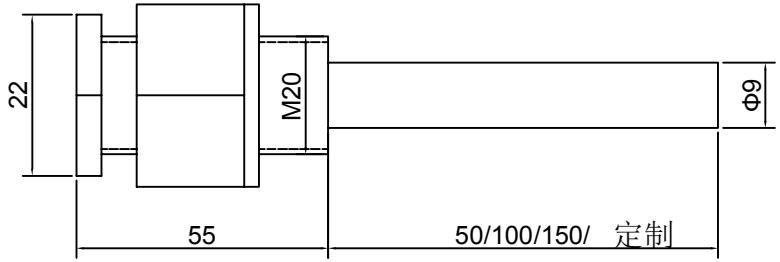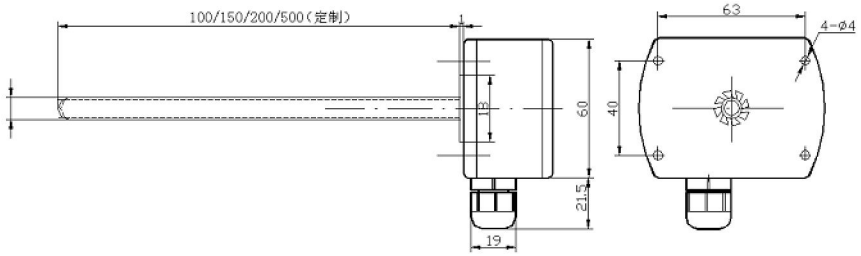
9、尺寸（mm）